451А-5701122

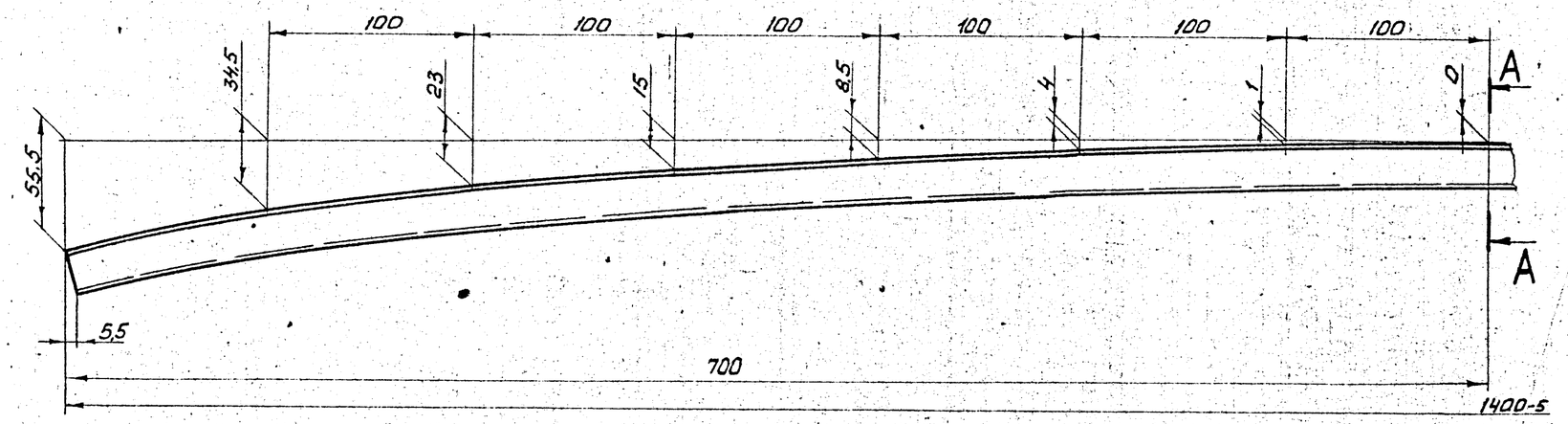

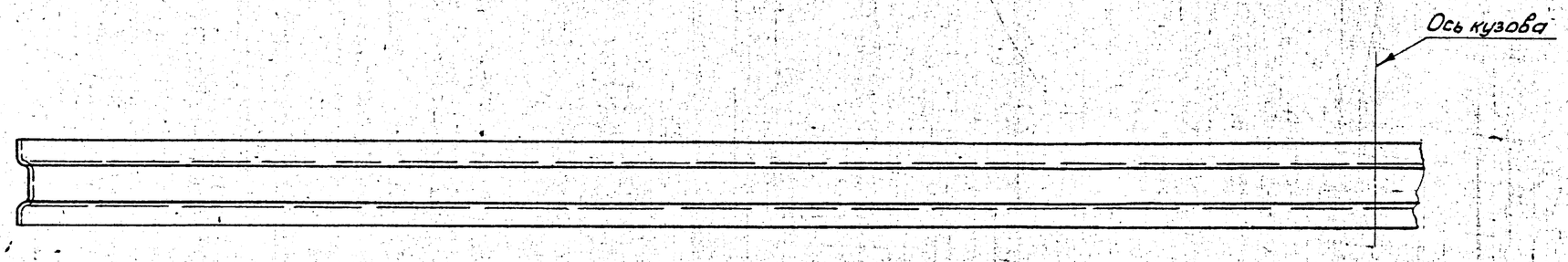

А-А
М1:1

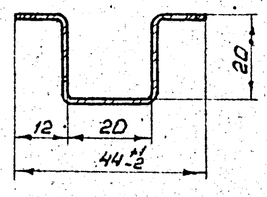

1. Неуказанные предельные отклонения размеров по И-334.
2. Материал-заменитель 0,9ГОСТ19904-74 / 08кп ГОСТ 9045-70

Изм	Лист	№ докум.	Подп.	Дата
2		6107	24.01.	1980
1		4884	4.10.	1977
Разраб.		Царева		
Пров.		Цыганов		
Н.бюро		Борзов		
Т.контр		Шворкунов		
Н.контр		Стожаров		
Утв.		Старцев		

45 31112383 | 451А-5701122

Усилитель панели крыши

Литера	Масса	Масшт
Б ②	0,667	1:2

Лист: | Листов:

Лист 0,6ГОСТ 19904-74 / 08 КП ГОСТ 9045-70

ОГК УАЗ

копировала: Синеркина формат: 22

Инв.№ подл.	Подпись и дата	Взам.инв.№	Инв.№ дубл.	Подпись и дата
57535	4/X-77			