451А-5702050

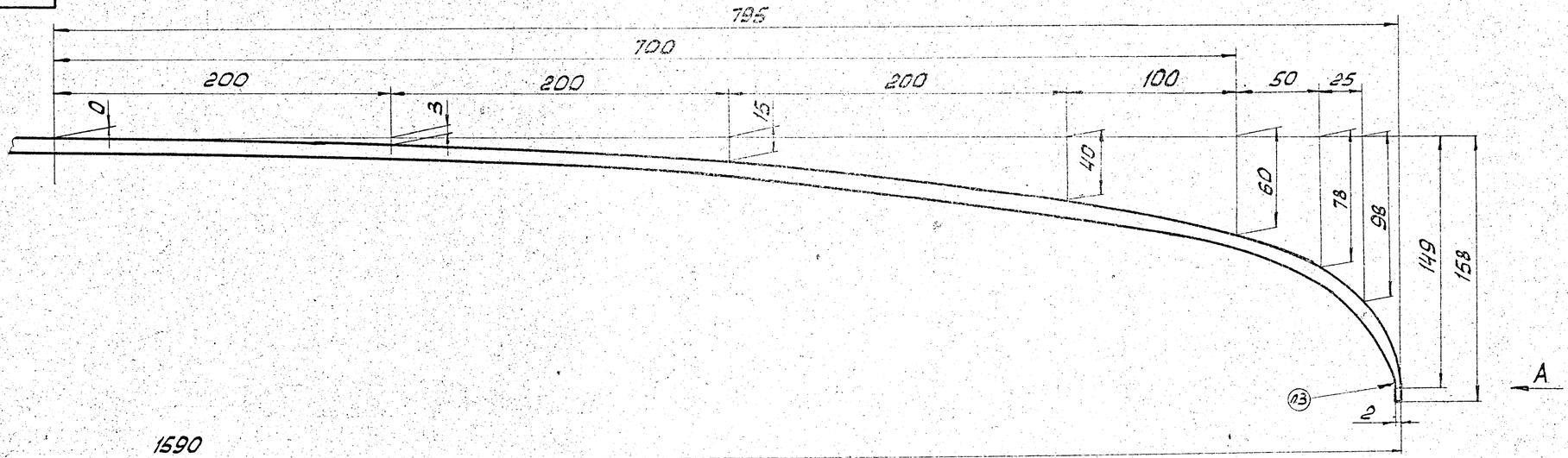

1. Неуказанные предельные отклонения размеров ±0,5мм
2. При проверке контура детали на контрольном приспособлении допускается прижим детали в 3х точках. Зазор между деталью и приспособлением не должен превышать 2мм, а на участке 700мм, по обе стороны от оси детали, до 5мм при условии сохранения чертежной формы.
3. Маркировать № дуги шрифтом № 5 ГОСТ 2.304-68
4. Покрытие: М4-123, черный, ТУ6-10-979-75

Вид А
М2:1

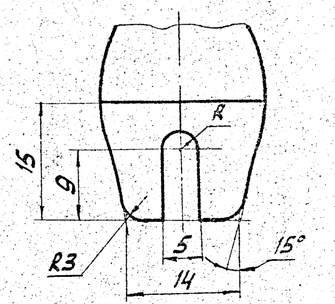

					45 3111 2437	451А-5702050		
		4823	27.08.	1977	Дуга крепления обивки крыши №1	Литера	Масса	Масшт.
Изм.	Лист	№ докум.	Подп.	Дата			0,625	1:2
Разраб.		Хачатурян				Лист: 1	Листов: 1	
Провер.		Шемарин						
Н.бюро		Борзов						
Т.контр.		Костров			Круг.калибр. 8(5) ГОСТ 7417-75 / 10 ГОСТ 1051-73	УГК	УАЗ	
Н.контр.		Тагашова						
Утв.		Старцев						

Копировала: Вершинина Формат: 13

Инв.№ подл. 57417 | Подп. и дата 2/IX-77 | Взам. инв.№ | Инв.№ дубл. | Подп. и дата

Н-996у